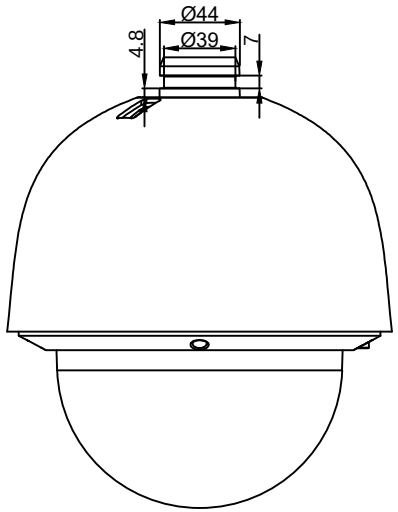
Ø44
Ø39
4.8
7

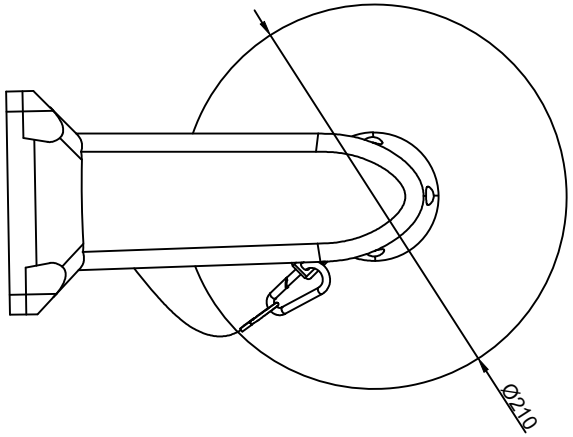
Ø210

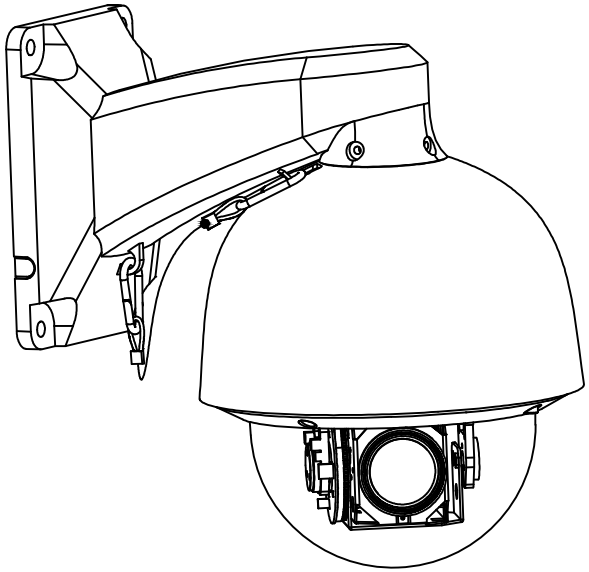

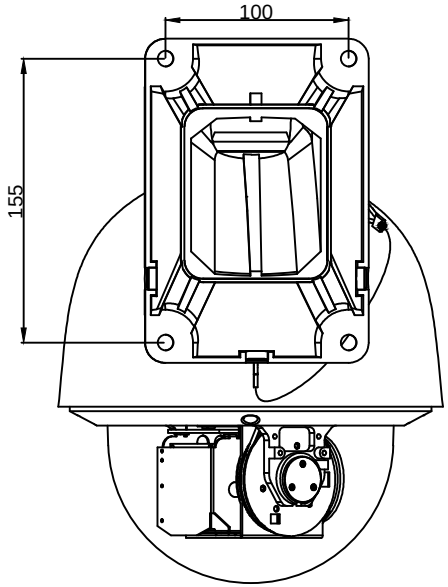
100
155

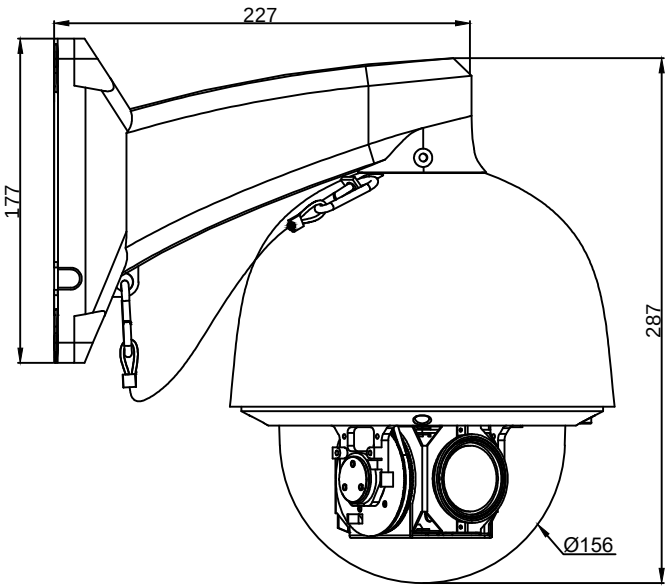
227
177
287
Ø156